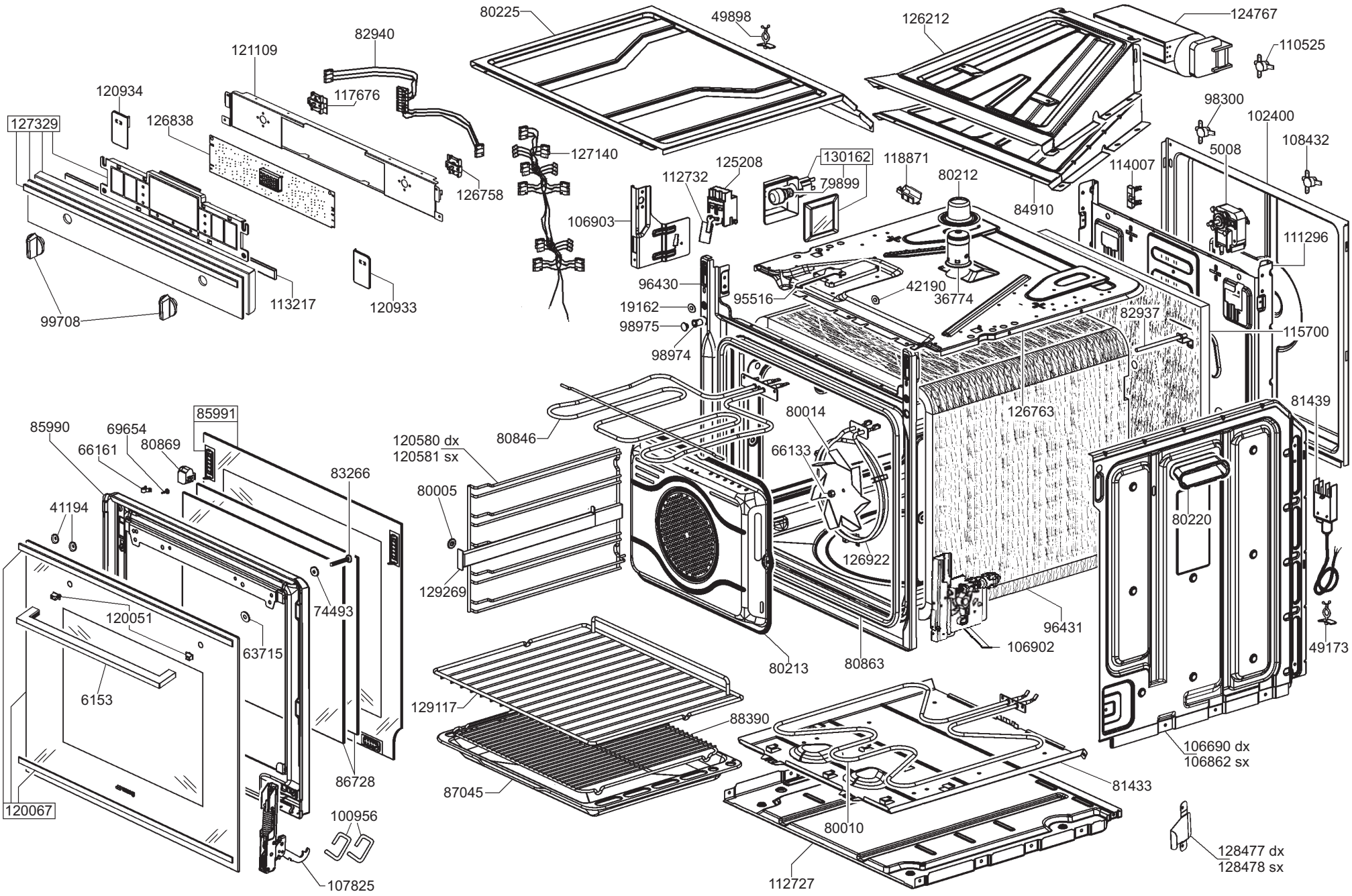
80225
49898
126212
124767
110525
82940
121109
117676
120934
127329
126838
126758
127140
98300
102400
108432
5008
114007
84910
80212
118871
130162
79899
125208
112732
106903
111296
115700
82937
96430
95516
42190
36774
19162
98975
98974
85990
69654
66161
80869
85991
83266
41194
120051
63715
74493
6153
86728
120067
100956
107825
80846
120580 dx
120581 sx
80005
129269
80014
66133
126763
81439
80220
126922
96431
106902
49173
80213
80863
129117
88390
87045
106690 dx
106862 sx
81433
80010
112727
128477 dx
128478 sx
99708
113217
120933